CONFIGURAÇÕES PARA PLOTAGEM										
COR	RED	YELLOW	GREEN	CYAN	BLUE	MAGENTA	255	10 a 254		
ESP. PLOT	0,1	0,2	0,3	0,4	0,5	0,6	0,1	0,1	0,1	0,1	0,1	0,1	0,1	0,1	0,1
	PRETO							COLORIDO		

ESTE DESENHO É DE PROPRIEDADE DA PRECON PRÉ-FABRICADOS NÃO PODENDO SER COPIADO PARCIAL OU TOTALMENTE, NEM CEDIDO A TERCEIROS SEM A PRÉVIA AUTORIZAÇÃO.

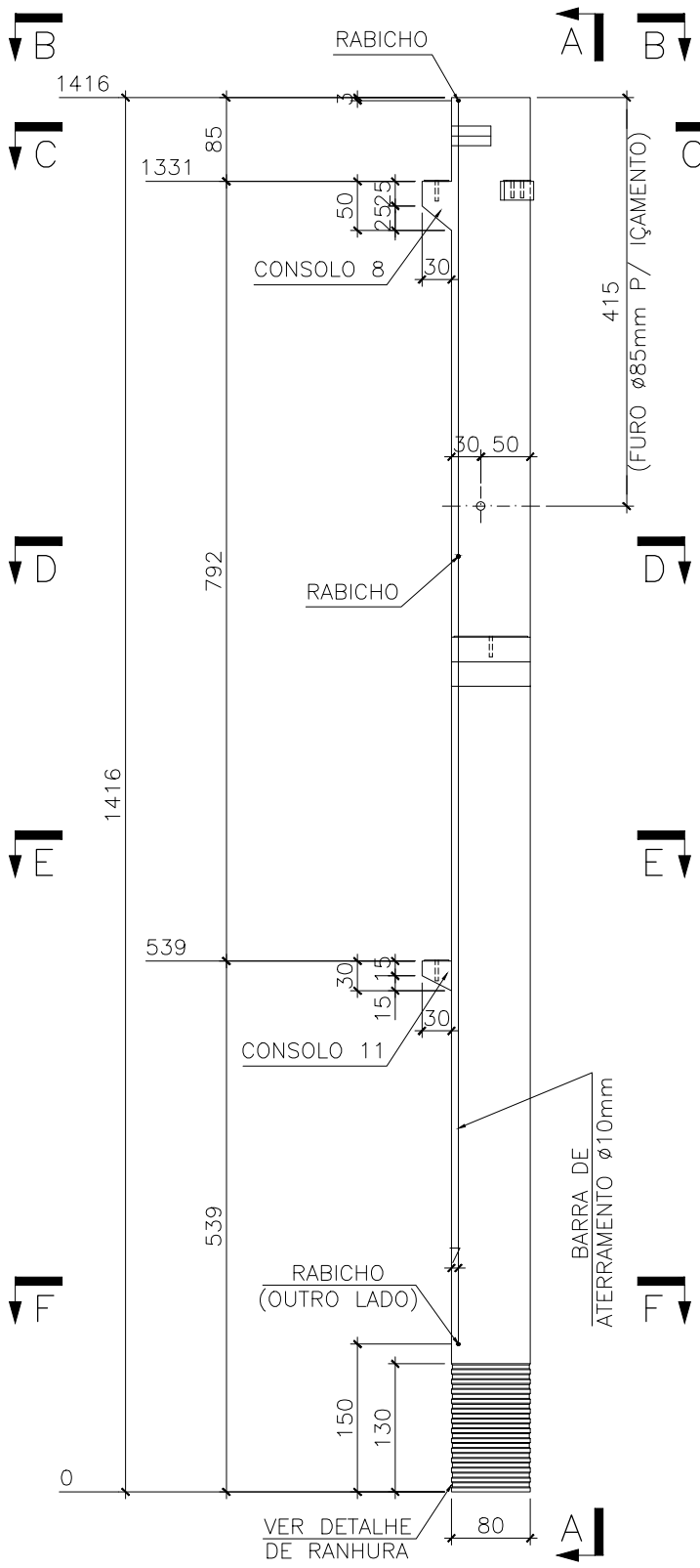

ELEVAÇÃO

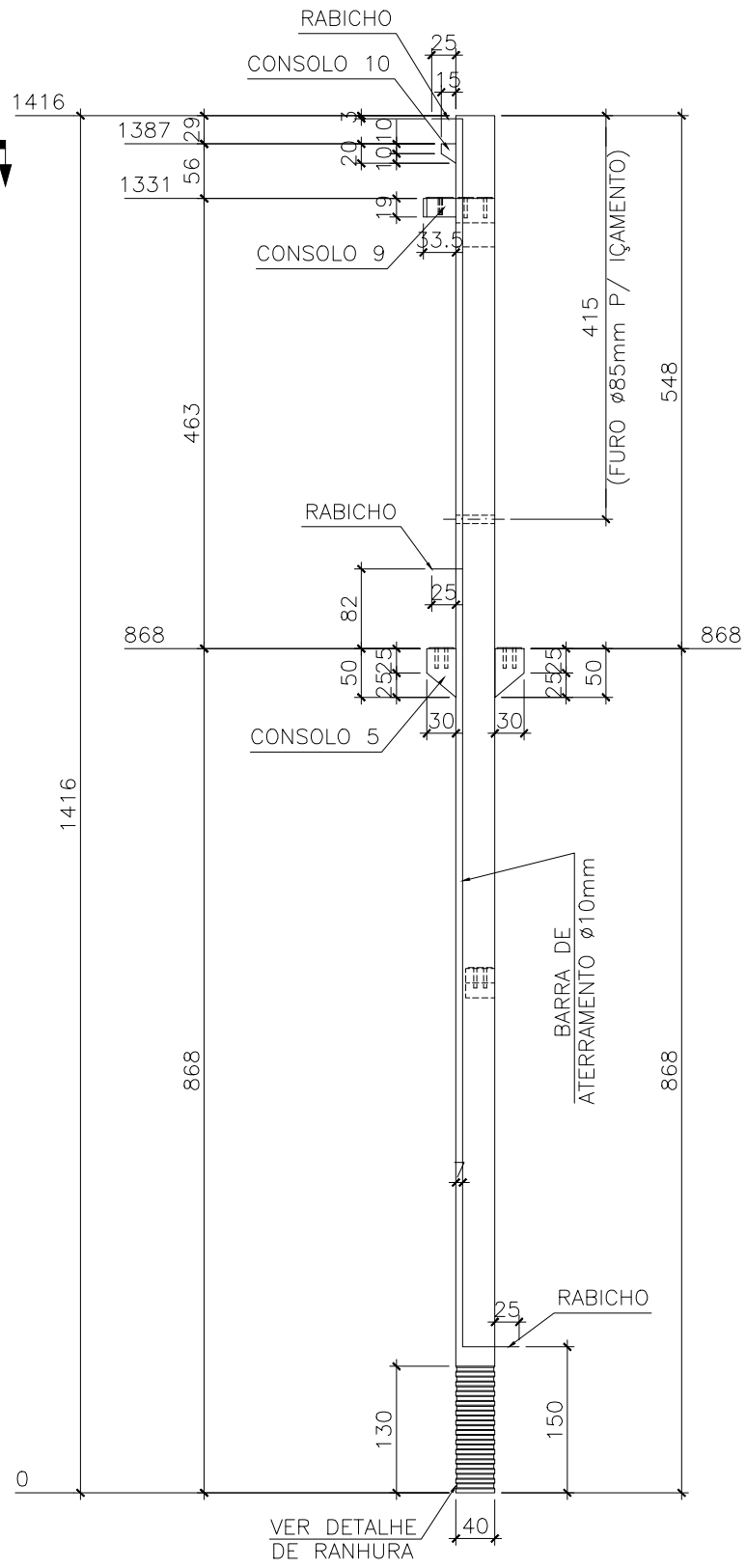

VISTA A–A

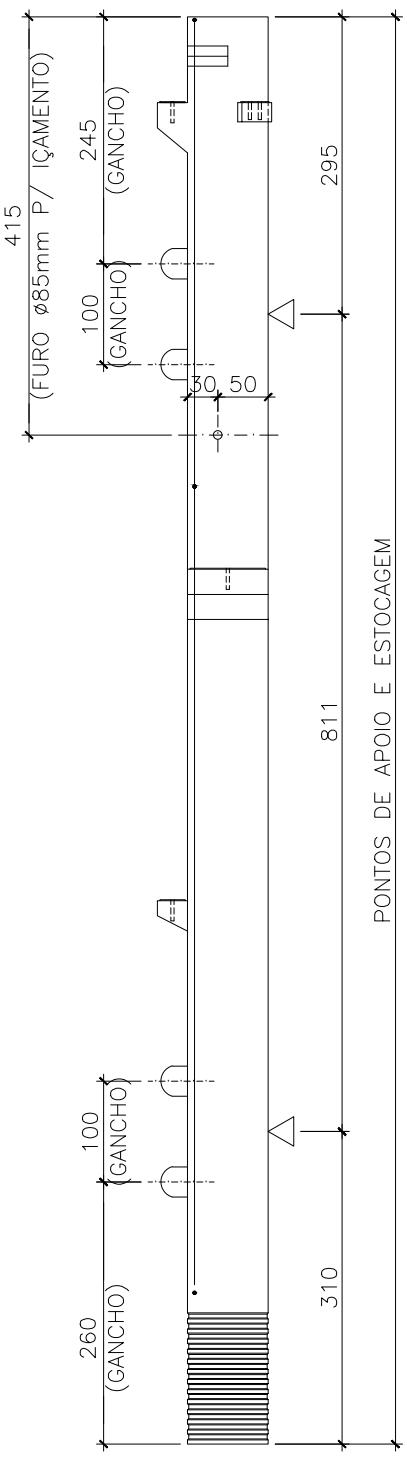

DETALHE P/ DESFORMA E ESTOCAGEM

REV.	DATA	DESCRIÇÃO	DES.	VISTO
3	02/07/2025	REVISÃO NA ARMAÇÃO	SABRINA	KARLA
2	24/06/2025	REVISÃO NA POSIÇÃO DO FURO DE IÇAMENTO/INCLUSÃO RABICHO INTERMEDIÁRIO	SABRINA	CRISTIANE
1	19/06/2025	REVISÃO NA POSIÇÃO DO FURO DE IÇAMENTO	SABRINA	CRISTIANE
0	18/06/2025	EMISSÃO INICIAL	SABRINA	CRISTIANE

NOTAS:

1–MEDIDAS EM CENTÍMETRO, EXCETO ONDE INDICADO.

2–CONCRETO fck ≥ 45 MPa.

3–VOLUME DE CONCRETO = 4.725 m3 ≈ 11341 Kgf.

4–PESO DA PEÇA = 11942 Kgf.

5–PARA ARMAÇÃO VER PEC24–2025–175.

PRECON PRÉ-FABRICADOS

TÍTULO: FORMA P15(1X) 80x40x1416						
CLIENTE: CROMA ESTACIONAMENTO S.A						
DESENHO: SABRINA	PROJETO: ISNAR	ESCALA: S/ESCALA	OBRA: EDIFICAÇÃO COMERCIAL LOCAL: CONTAGEM – MG			
CONFERIDO: CRISTIANE	RESP. TÉCNICO/CREA: ANTÔNIO R. CABRAL CREA:16.799/D		DATA: 18/06/2025	DESENHO Nº: PEC024–2025–174	REV. 3	FOLHA: 1/2

CONFIGURAÇÕES PARA PLOTAGEM	COR	ESP. PLOT
	RED	0,1
	YELLOW	0,2
	GREEN	0,3
	CYAN	0,4
	BLUE	0,5
	MAGENTA	0,6
	255	0,1
	PRETO	0,1
	10 a 254	0,1
	COLORIDO	0,1

ESTE DESENHO É DE PROPRIEDADE DA PRECON PRÉ-FABRICADOS NÃO PODENDO SER COPIADO PARCIAL OU TOTALMENTE, NEM CEDIDO A TERCEIROS SEM A PRÉVIA AUTORIZAÇÃO.

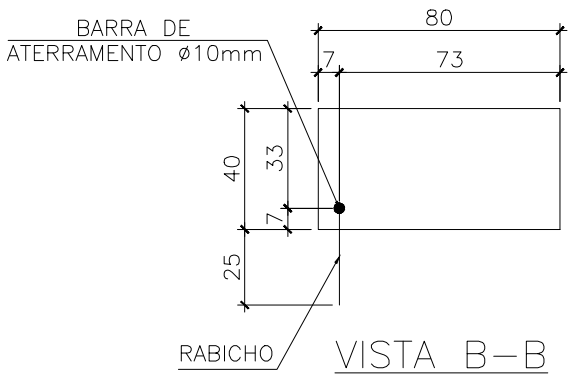

VISTA B–B

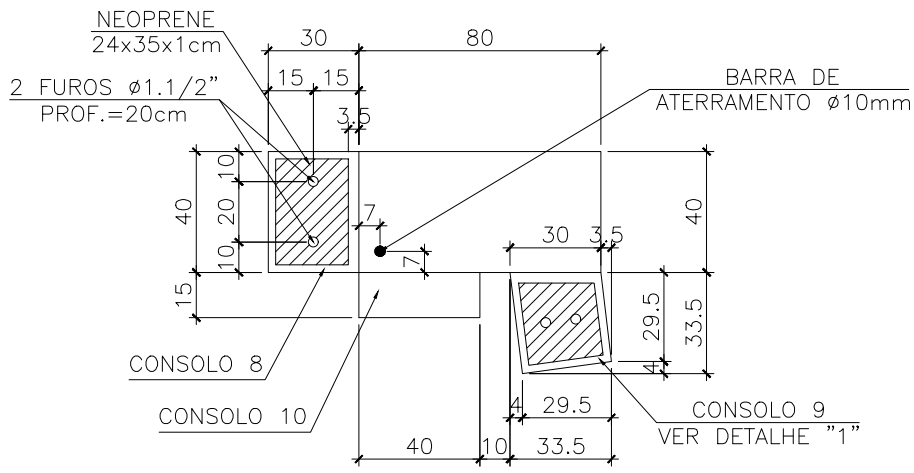

CORTE C–C

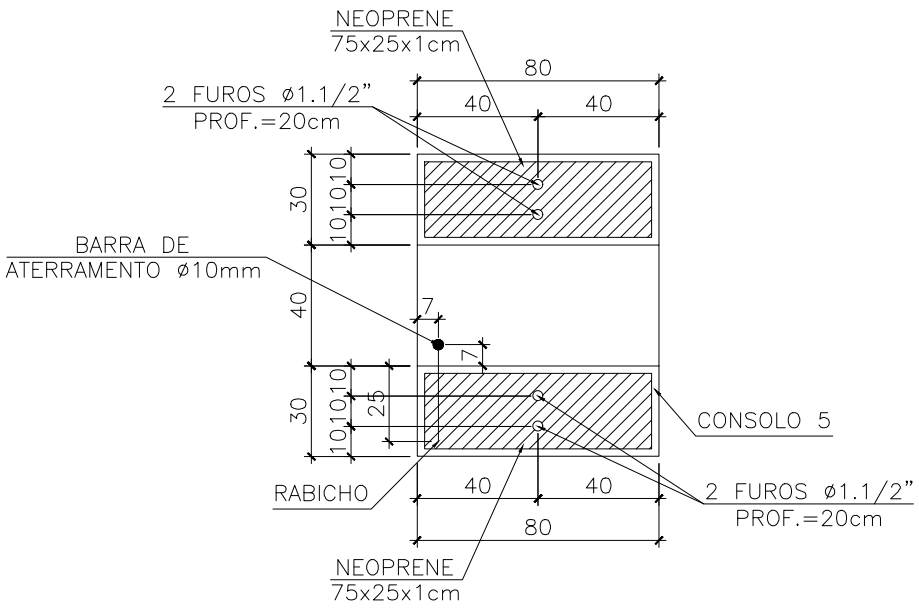

CORTE D–D

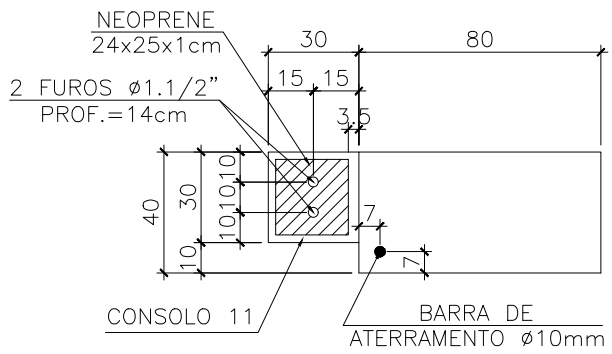

CORTE E–E

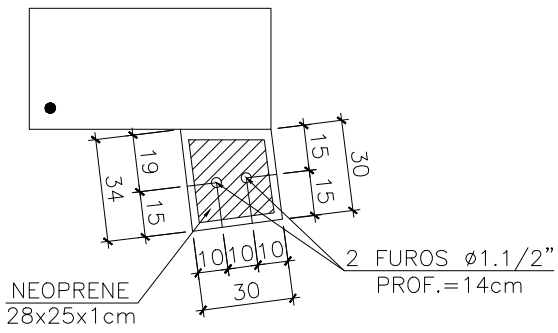

DETALHE "1"

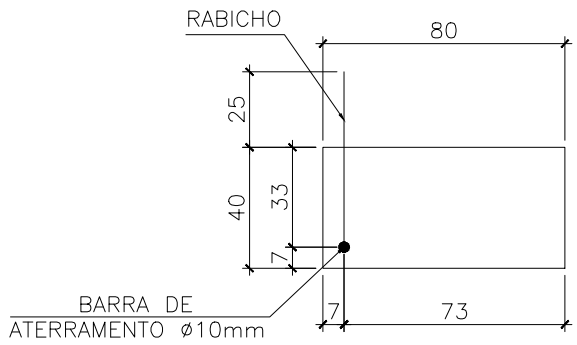

CORTE F–F

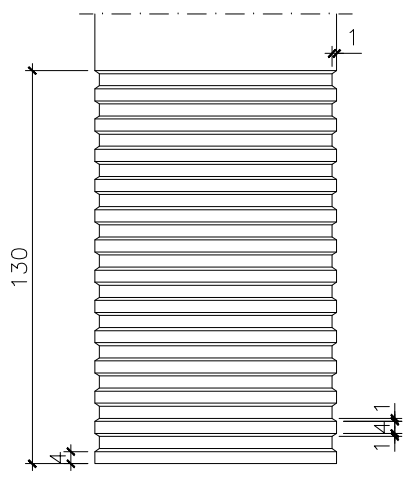

DETALHE RANHURA DO PILAR

REV.	DATA	DESCRIÇÃO	DES.	VISTO
3	02/07/2025	REVISÃO NA ARMAÇÃO	SABRINA	KARLA
2	24/06/2025	REVISÃO NA POSIÇÃO DO FURO DE IÇAMENTO/INCLUSÃO RABICHO INTERMEDIÁRIO	SABRINA	CRISTIANE
1	19/06/2025	REVISÃO NA POSIÇÃO DO FURO DE IÇAMENTO	SABRINA	CRISTIANE
0	18/06/2025	EMISSÃO INICIAL	SABRINA	CRISTIANE

NOTAS:

1–PARA NOTAS VER FOLHA 1/2.

PRECON® PRÉ-FABRICADOS

TÍTULO: FORMA P15(1X) 80x40x1416

CLIENTE: CROMA ESTACIONAMENTO S.A

OBRA: EDIFICAÇÃO COMERCIAL

LOCAL: CONTAGEM – MG

DESENHO:	PROJETO:	ESCALA:	DATA:	DESENHO Nº:	REV.	FOLHA:
SABRINA	ISNAR	S/ESCALA	18/06/2025	PEC024–2025–174	3	2/2

CONFERIDO: CRISTIANE

RESP. TÉCNICO/CREA: ANTÔNIO R. CABRAL CREA:16.799/D

CONFIGURAÇÕES PARA PLOTAGEM			
COR	ESP. PLOT		
RED	0,1	10 a 254	0,1
YELLOW	0,2		0,1
GREEN	0,3		0,1
CYAN	0,4		0,1
BLUE	0,5		0,1
MAGENTA	0,6		0,1
255	0,1		0,1
PRETO		COLORIDO	0,1

ESTE DESENHO É DE PROPRIEDADE DA PRECON PRÉ-FABRICADOS NÃO PODENDO SER COPIADO PARCIAL OU TOTALMENTE, NEM CEDIDO A TERCEIROS SEM A PRÉVIA AUTORIZAÇÃO.

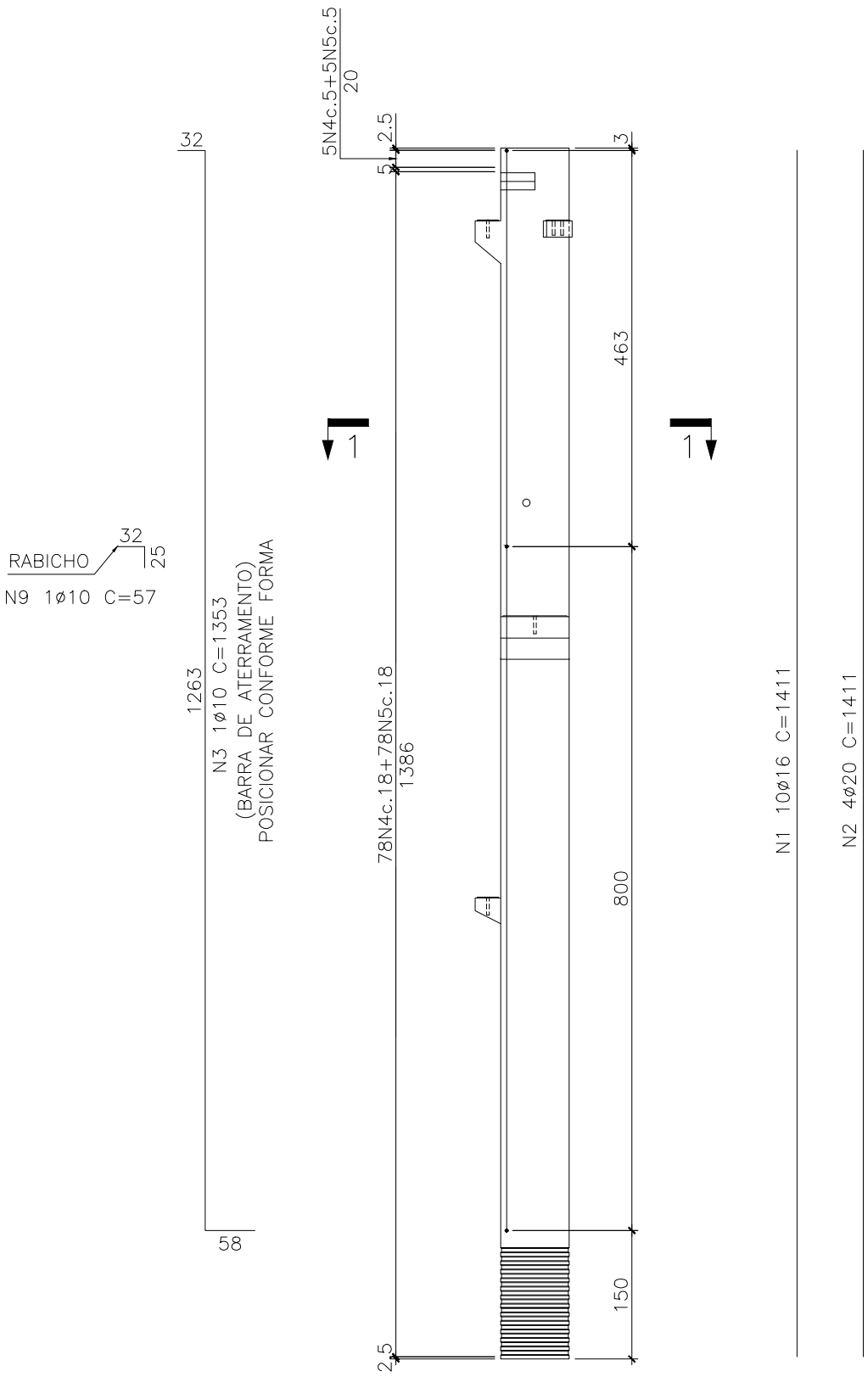

ELEVAÇÃO

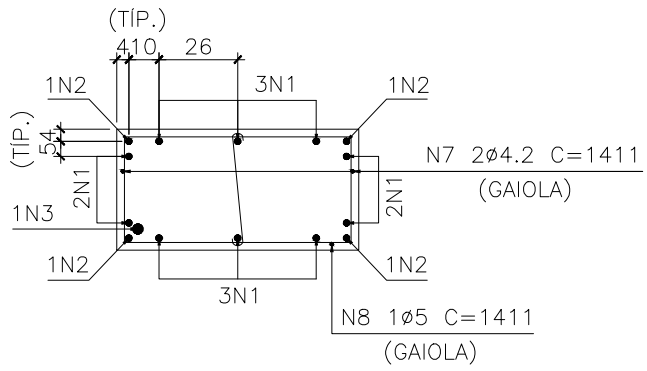

CORTE 1–1

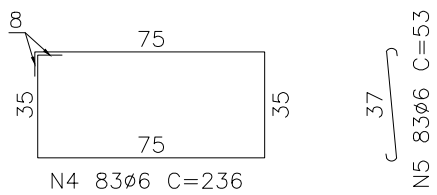

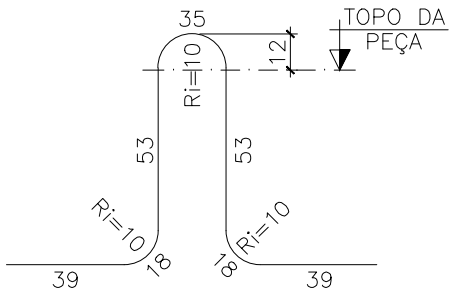

N6 4ø1" C=255 (ASTM–A36)

DETALHE DO GANCHO

LISTA DE FERROS					
POS.	AÇO	Ø	QUANT	UNIT.	TOT.(m)
1	CA50	16	10	1411	141.10
2	CA50	20	4	1411	56.44
3	CA50	10	1	1353	13.53
4	CA60	6	83	236	195.88
5	CA60	6	83	53	43.99
6	ASTMA36	1"	4	255	10.20
7	CA60	4.2	2	1411	28.22
8	CA60	5	1	1411	14.11
9	CA50	10	1	57	0.57

RESUMO DE AÇO				
TIPO	Ø	COMP.(m)	Kg/m	PESO(kg)
CA60	4.2	28.22	0.109	3.08
CA60	5.0	14.11	0.154	2.17
CA60	6.0	239.87	0.222	53.25
CA50	10.0	14.10	0.617	8.70
CA50	16.0	141.10	1.578	222.66
CA50	20.0	56.44	2.466	139.18
ASTMA36	1"	10.20	3.980	40.60
PESO TOTAL (kg)				469.63

REV.	DATA	DESCRIÇÃO	DES.	VISTO
3	02/07/2025	REVISÃO NO CONSOLO 11	SABRINA	KARLA
2	24/06/2025	REVISÃO NA POSIÇÃO DO FURO DE IÇAMENTO/INCLUSÃO RABICHO INTERMEDIÁRIO	SABRINA	CRISTIANE
1	19/06/2025	INCLUSÃO DO RABICHO INTERMEDIÁRIO	SABRINA	CRISTIANE
0	18/06/2025	EMISSÃO INICIAL	SABRINA	CRISTIANE

NOTAS:

1–MEDIDAS EM CENTÍMETRO, BITOLAS EM MILÍMETROS.
2–CONCRETO fck ≥ 45 MPa.
3–VOLUME DE CONCRETO = 4.725 m3 ≈ 11341 Kgf.
4–PESO DA PEÇA = 11942 Kgf.
5–LIBERAÇÃO P/ DESFORMA fcj ≥ 20 MPa.
6–FORÇA DE PROTENSÃO P/ ø – = – t/c.
7–LIBERAÇÃO DA PROTENSÃO fcj ≥ – MPa.
8–COBRIMENTO DA ARMAÇÃO = 2.5 cm.
9–COMPLEXIDADE = –

PRECON® PRÉ-FABRICADOS

TÍTULO: ARMAÇÃO P15(1X) 80x40x1416						
CLIENTE: CROMA ESTACIONAMENTO S.A						
DESENHO: SABRINA	PROJETO: ISNAR	ESCALA: S/ESCALA	OBRA: EDIFICAÇÃO COMERCIAL LOCAL: CONTAGEM – MG			
CONFERIDO: CRISTIANE	RESP. TÉCNICO/CREA: ANTÔNIO R. CABRAL CREA:16.799/D		DATA: 18/06/2025	DESENHO Nº: PEC024–2025–175	REV. 3	FOLHA: 1/5

CONFIGURAÇÕES PARA PLOTAGEM	COR	ESP. PLOT
	RED	0,1
	YELLOW	0,2
	GREEN	0,3
	CYAN	0,4
	BLUE	0,5
	MAGENTA	0,6
	255	0,1
	PRETO	0,1
	10 a 254	0,1
	COLORIDO	0,1

ESTE DESENHO É DE PROPRIEDADE DA PRECON PRÉ-FABRICADOS NÃO PODENDO SER COPIADO PARCIAL OU TOTALMENTE, NEM CEDIDO A TERCEIROS SEM A PRÉVIA AUTORIZAÇÃO.

CONSOLO 5 – (1x)

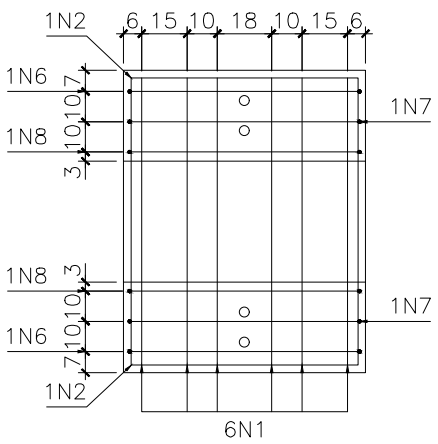

PLANTA

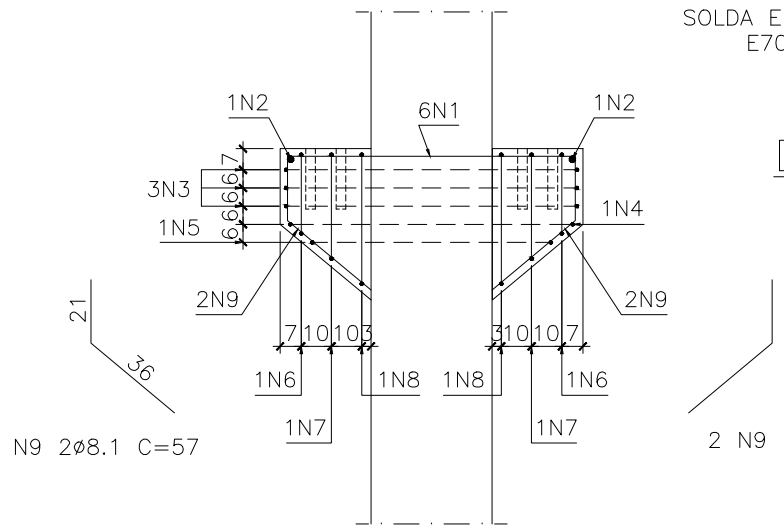

CORTE 2–2

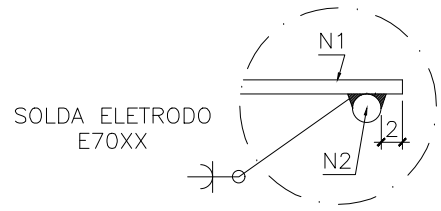

DETALHE DA SOLDA

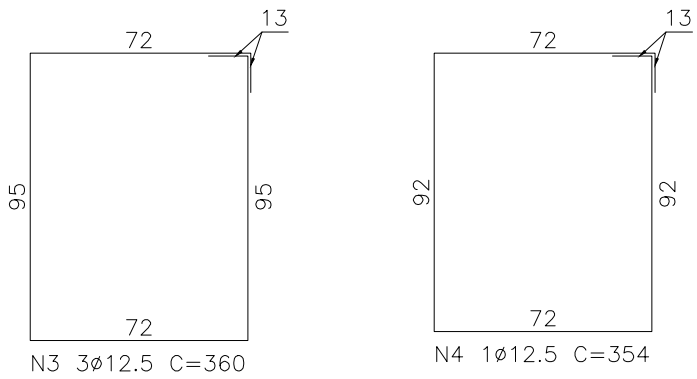

N1 6ø25 C=95

N2 2ø25 C=75

ATENÇÃO!
SOLDAR N1 C/ N2

ATENÇÃO!
ESTE CONSOLO DEVE SER
FEITO MONOLÍTICO!

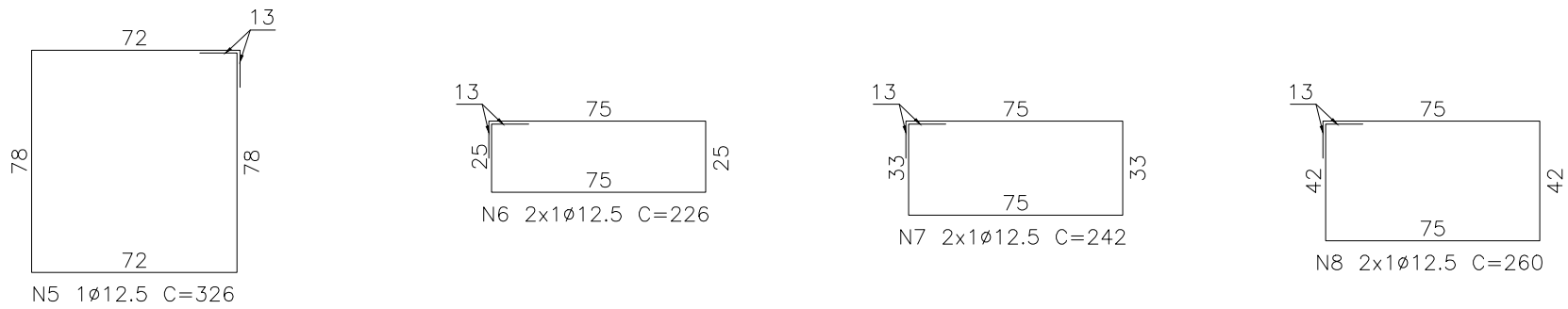

CONSOLO 10 – (1x)

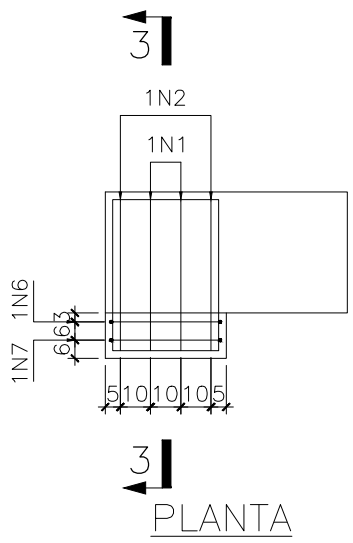

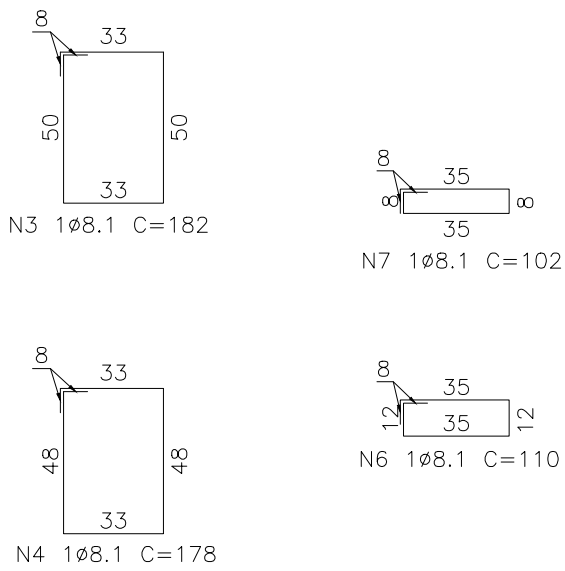

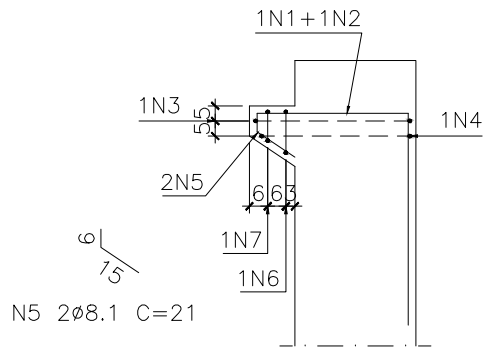

CORTE 3–3

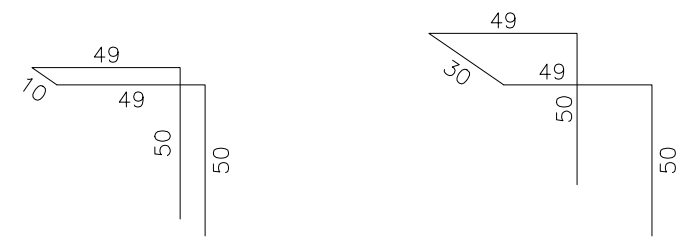

REV.	DATA	DESCRIÇÃO	DES.	VISTO
3	02/07/2025	REVISÃO NO CONSOLO 11	SABRINA	KARLA
2	24/06/2025	REVISÃO NA POSIÇÃO DO FURO DE IÇAMENTO/INCLUSÃO RABICHO INTERMEDIÁRIO	SABRINA	CRISTIANE
1	19/06/2025	REVISÃO NA FOLHA 1/5	SABRINA	CRISTIANE
0	18/06/2025	EMISSÃO INICIAL	SABRINA	CRISTIANE

NOTAS:

1–MEDIDAS EM CENTÍMETRO, EXCETO ONDE INDICADO.

2–P/ CONSOLO 5: N MÁX = 120000 Kgf.

3–P/ CONSOLO 10: N MÁX = 11500 Kgf.

4–COBRIMENTO DA ARMAÇÃO = 2,5 cm.

PRECON® PRÉ-FABRICADOS

TÍTULO: ARMAÇÃO P15(1X) 80x40x1416

CLIENTE: CROMA ESTACIONAMENTO S.A

DESENHO:	PROJETO:	ESCALA:	OBRA: / LOCAL:
SABRINA	ISNAR	S/ESCALA	EDIFICAÇÃO COMERCIAL CONTAGEM – MG

CONFERIDO:	RESP. TÉCNICO/CREA:	DATA:	DESENHO Nº:	REV.	FOLHA:
CRISTIANE	ANTÔNIO R. CABRAL CREA:16.799/D	18/06/2025	PEC024–2025–175	3	2/5

CONFIGURAÇÕES PARA PLOTAGEM	COR	ESP. PLOT
	RED	0,1
	YELLOW	0,2
	GREEN	0,3
	CYAN	0,4
	BLUE	0,5
	MAGENTA	0,6
	255	0,1
	PRETO	0,1
	10 a 254	0,1
	COLORIDO	0,1

ESTE DESENHO É DE PROPRIEDADE DA PRECON PRÉ-FABRICADOS NÃO PODENDO SER COPIADO PARCIAL OU TOTALMENTE, NEM CEDIDO A TERCEIROS SEM A PRÉVIA AUTORIZAÇÃO.

CONSOLO 11 – (1x)

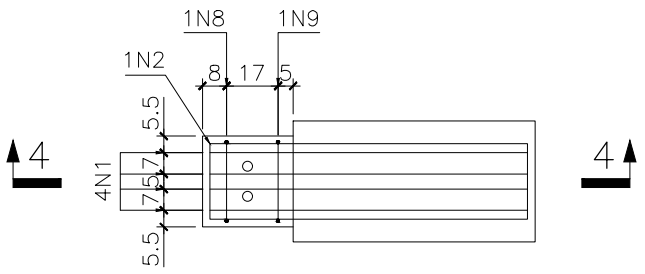

PLANTA

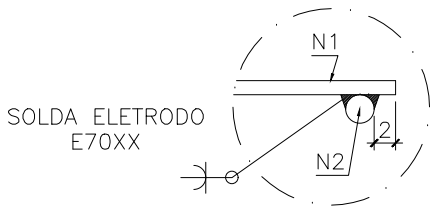

DETALHE DA SOLDA

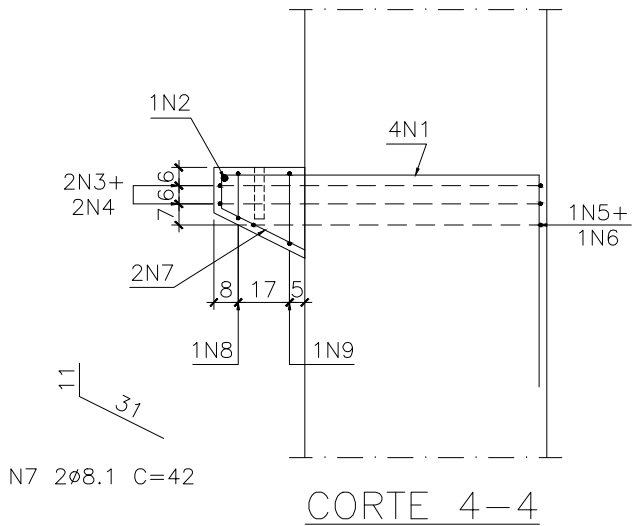

CORTE 4–4

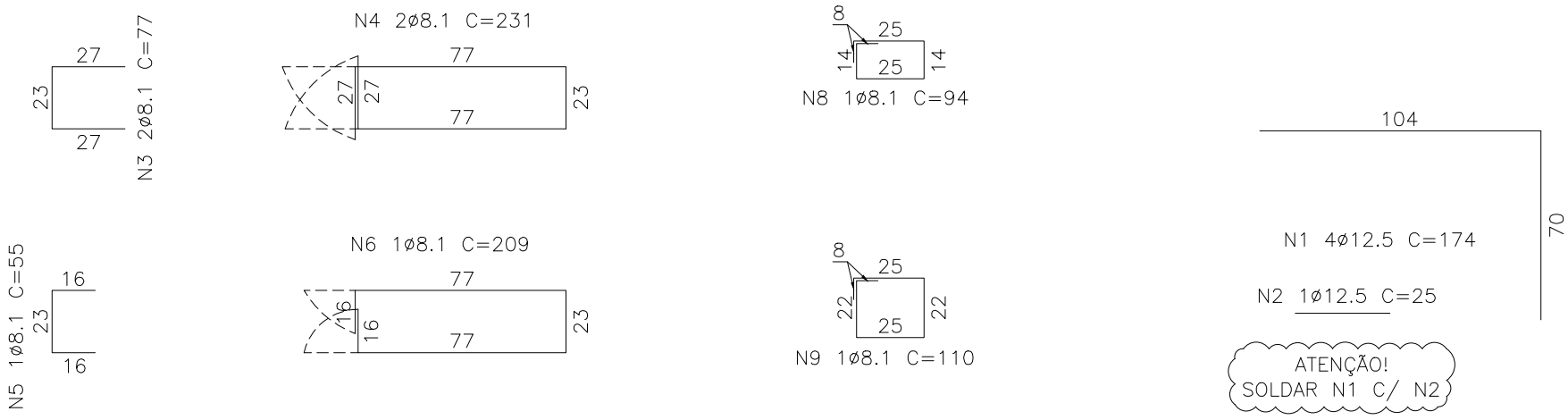

CONSOLO 9 – (1x)

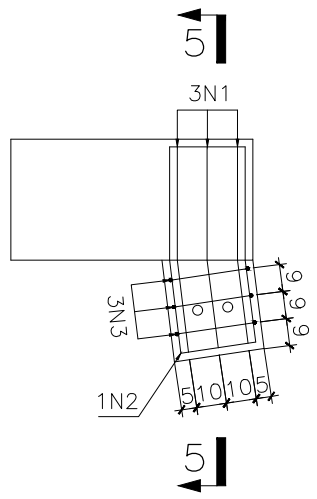

PLANTA

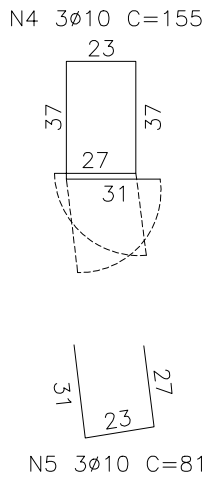

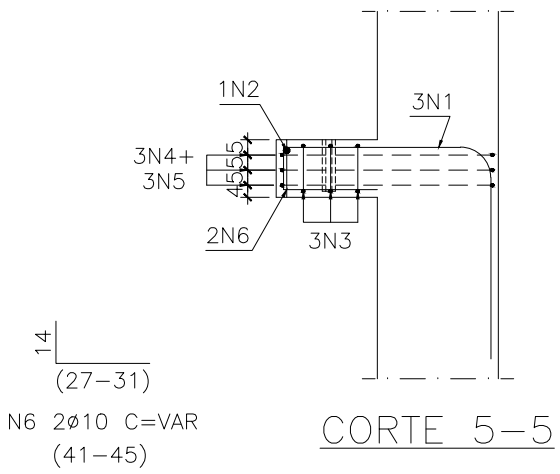

CORTE 5–5

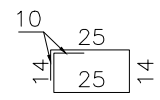

N3 3ø10 C=98

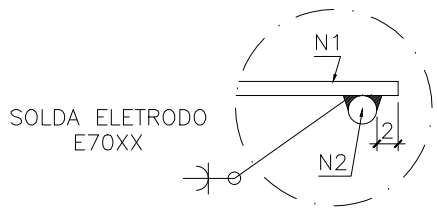

DETALHE DA SOLDA

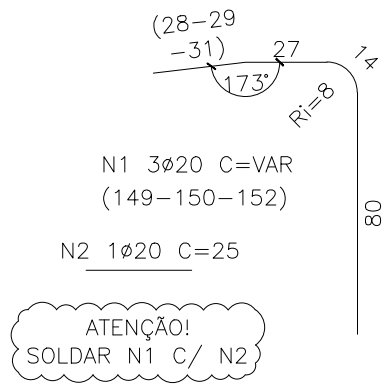

REV.	DATA	DESCRIÇÃO	DES.	VISTO
3	02/07/2025	REVISÃO NO CONSOLO 11	SABRINA	KARLA
2	24/06/2025	REVISÃO NA POSIÇÃO DO FURO DE IÇAMENTO/INCLUSÃO RABICHO INTERMEDIÁRIO	SABRINA	CRISTIANE
1	19/06/2025	REVISÃO NA FOLHA 1/5	SABRINA	CRISTIANE
0	18/06/2025	EMISSÃO INICIAL	SABRINA	CRISTIANE

NOTAS:

1–MEDIDAS EM CENTÍMETRO, EXCETO ONDE INDICADO.

2–P/ CONSOLO 11: N MÁX = 13000 Kgf.

3–P/ CONSOLO 9: N MÁX = 9000 Kgf.

4–COBRIMENTO DA ARMAÇÃO = 2,5 cm.

PRECON PRÉ-FABRICADOS

TÍTULO:	ARMAÇÃO P15(1X) 80x40x1416
CLIENTE:	CROMA ESTACIONAMENTO S.A
OBRA:	EDIFICAÇÃO COMERCIAL
LOCAL:	CONTAGEM – MG

DESENHO:	PROJETO:	ESCALA:	DATA:	DESENHO Nº:	REV.	FOLHA:
SABRINA	ISNAR	S/ESCALA	18/06/2025	PEC024–2025–175	3	3/5

CONFERIDO:	RESP. TÉCNICO/CREA:
CRISTIANE	ANTÔNIO R. CABRAL CREA:16.799/D

CONFIGURAÇÕES PARA PLOTAGEM	COR	ESP. PLOT
	RED	0,1
	YELLOW	0,2
	GREEN	0,3
	CYAN	0,4
	BLUE	0,5
	MAGENTA	0,6
	255	0,1
	PRETO	0,1
	10 a 254	0,1
	COLORIDO	0,1

ESTE DESENHO É DE PROPRIEDADE DA PRECON PRÉ-FABRICADOS NÃO PODENDO SER COPIADO PARCIAL OU TOTALMENTE, NEM CEDIDO A TERCEIROS SEM A PRÉVIA AUTORIZAÇÃO.

CONSOLO 8 – (1x)

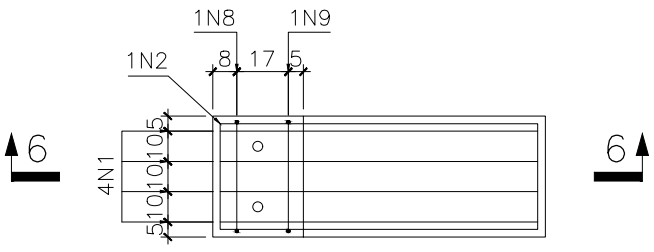

PLANTA

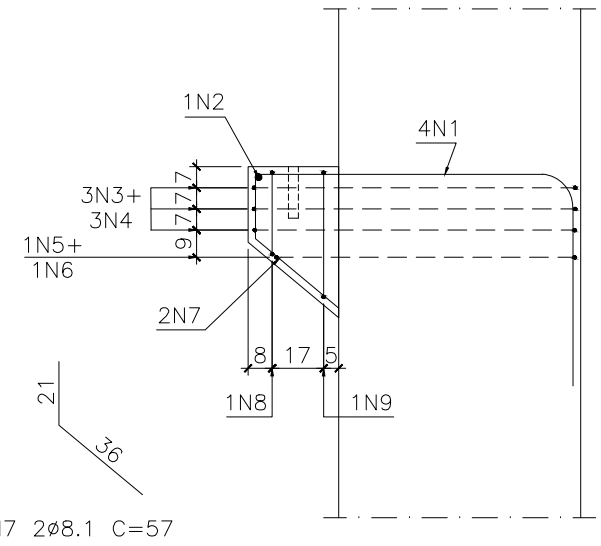

N7 2ø8.1 C=57

CORTE 6–6

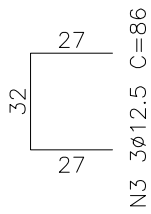

N4 3ø12.5 C=240

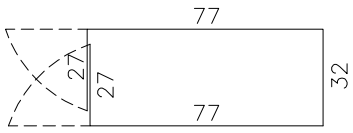

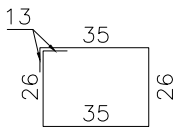

N8 1ø12.5 C=148

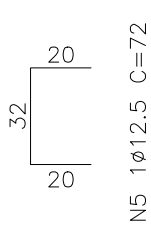

N6 1ø12.5 C=226

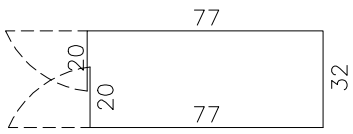

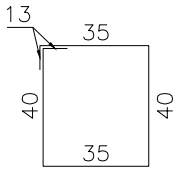

N9 1ø12.5 C=176

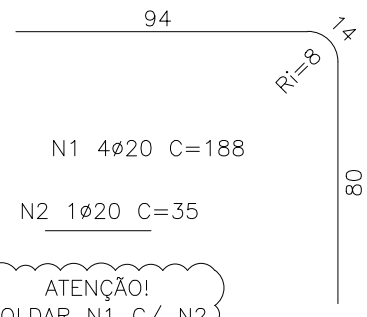

N1 4ø20 C=188

N2 1ø20 C=35

ATENÇÃO!
SOLDAR N1 C/ N2

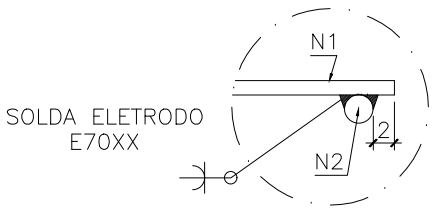

DETALHE DA SOLDA

REV.	DATA	DESCRIÇÃO	DES.	VISTO
3	02/07/2025	REVISÃO NO CONSOLO 11	SABRINA	KARLA
2	24/06/2025	REVISÃO NA POSIÇÃO DO FURO DE IÇAMENTO/INCLUSÃO RABICHO INTERMEDIÁRIO	SABRINA	CRISTIANE
1	19/06/2025	REVISÃO NA FOLHA 1/5	SABRINA	CRISTIANE
0	18/06/2025	EMISSÃO INICIAL	SABRINA	CRISTIANE

NOTAS:

1–MEDIDAS EM CENTÍMETRO, EXCETO ONDE INDICADO.

2–P/ CONSOLO 8: N MÁX = 40000 Kgf.

3–COBRIMENTO DA ARMAÇÃO = 2,5 cm.

PRECON® PRÉ-FABRICADOS

TÍTULO:	ARMAÇÃO P15(1X) 80x40x1416
CLIENTE:	CROMA ESTACIONAMENTO S.A
OBRA:	EDIFICAÇÃO COMERCIAL
LOCAL:	CONTAGEM – MG

DESENHO:	PROJETO:	ESCALA:	DATA:	DESENHO Nº:	REV.	FOLHA:
SABRINA	ISNAR	S/ESCALA	18/06/2025	PEC024-2025-175	3	4/5

CONFERIDO:	RESP. TÉCNICO/CREA:
CRISTIANE	ANTÔNIO R. CABRAL CREA:16.799/D

CONFIGURAÇÕES PARA PLOTAGEM	COR	ESP. PLOT
	RED	0,1
	YELLOW	0,2
	GREEN	0,3
	CYAN	0,4
	BLUE	0,5
	MAGENTA	0,6
	255	0,1
PRETO		
COLORIDO	10 a 254	0,1

ESTE DESENHO É DE PROPRIEDADE DA PRECON PRÉ-FABRICADOS NÃO PODENDO SER COPIADO PARCIAL OU TOTALMENTE, NEM CEDIDO A TERCEIROS SEM A PRÉVIA AUTORIZAÇÃO.

LISTA DE FERROS CONSOLO 5-A (1x)

POS.	CÓD.	Ø	QUANT	UNIT.	TOT.(m)
1	CA50	25	6	95	5.70
2	CA50	25	2	75	1.50
3	CA50	12.5	3	360	10.80
4	CA50	12.5	1	354	3.54
5	CA50	12.5	1	326	3.26
6	CA50	12.5	2	226	4.52
7	CA50	12.5	2	242	4.84
8	CA50	12.5	2	260	5.20
9	CA60	8	4	57	2.28

RESUMO DE AÇO

TIPO	Ø	COMP.(m)	Kg/m	PESO(kg)
CA60	8.1	2.28	0.395	0.90
CA50	12.5	32.16	0.963	30.97
CA50	25.0	7.20	3.853	27.74
PESO TOTAL (kg)				59.61

LISTA DE FERROS CONSOLO 10-B (1x)

POS.	CÓD.	Ø	QUANT	UNIT.	TOT.(m)
1	CA50	12.5	1	208	2.08
2	CA50	12.5	1	228	2.28
3	CA60	8	1	182	1.82
4	CA60	8	1	178	1.78
5	CA60	8	2	21	0.42
6	CA60	8	1	110	1.10
7	CA60	8	1	102	1.02

RESUMO DE AÇO

TIPO	Ø	COMP.(m)	Kg/m	PESO(kg)
CA60	8.1	6.14	0.395	2.43
CA50	12.5	4.36	0.963	4.20
PESO TOTAL (kg)				6.62

LISTA DE FERROS CONSOLO 11-C (1x)

POS.	CÓD.	Ø	QUANT	UNIT.	TOT.(m)
1	CA50	12.5	4	174	6.96
2	CA50	12.5	1	25	0.25
3	CA60	8	2	77	1.54
4	CA60	8	2	231	4.62
5	CA60	8	1	55	0.55
6	CA60	8	1	209	2.09
7	CA60	8	2	42	0.84
8	CA60	8	1	94	0.94
9	CA60	8	1	110	1.10

RESUMO DE AÇO

TIPO	Ø	COMP.(m)	Kg/m	PESO(kg)
CA60	8.1	11.68	0.395	4.61
CA50	12.5	7.21	0.963	6.94
PESO TOTAL (kg)				11.56

LISTA DE FERROS CONSOLO 9-D (1x)

POS.	CÓD.	Ø	QUANT	UNIT.	TOT.(m)
1	CA50	20	3	VAR	4.52
2	CA50	20	1	25	0.25
3	CA50	10	3	98	2.94
4	CA50	10	3	155	4.65
5	CA50	10	3	81	2.43
6	CA50	10	2	VAR	0.86

RESUMO DE AÇO

TIPO	Ø	COMP.(m)	Kg/m	PESO(kg)
CA50	10.0	10.88	0.617	6.71
CA50	20.0	4.77	2.466	11.75
PESO TOTAL (kg)				18.46

LISTA DE FERROS CONSOLO 8-E (1x)

POS.	CÓD.	Ø	QUANT	UNIT.	TOT.(m)
1	CA50	20	4	188	7.52
2	CA50	20	1	35	0.35
3	CA50	12.5	3	86	2.58
4	CA50	12.5	3	240	7.20
5	CA50	12.5	1	72	0.72
6	CA50	12.5	1	226	2.26
7	CA60	8	2	57	1.14
8	CA50	12.5	1	148	1.48
9	CA50	12.5	1	176	1.76

RESUMO DE AÇO

TIPO	Ø	COMP.(m)	Kg/m	PESO(kg)
CA60	8.1	1.14	0.395	0.45
CA50	12.5	16.00	0.963	15.41
CA50	20.0	7.87	2.466	19.41
PESO TOTAL (kg)				35.27

REV.	DATA	DESCRIÇÃO	DES.	VISTO
3	02/07/2025	REVISÃO NO CONSOLO 11	SABRINA	KARLA
2	24/06/2025	REVISÃO NA POSIÇÃO DO FURO DE IÇAMENTO/INCLUSÃO RABICHO INTERMEDIÁRIO	SABRINA	CRISTIANE
1	19/06/2025	REVISÃO NA FOLHA 1/5	SABRINA	CRISTIANE
0	18/06/2025	EMISSÃO INICIAL	SABRINA	CRISTIANE

NOTAS:

1-PARA NOTAS VER FOLHA 1/4.

PRECON PRÉ-FABRICADOS

TÍTULO: ARMAÇÃO P15(1X) 80x40x1416

CLIENTE: CROMA ESTACIONAMENTO S.A

OBRA: EDIFICAÇÃO COMERCIAL

LOCAL: CONTAGEM - MG

DESENHO:	PROJETO:	ESCALA:	DATA:	DESENHO Nº:	REV.	FOLHA:
SABRINA	ISNAR	S/ESCALA	18/06/2025	PEC024-2025-175	3	5/5

CONFERIDO: CRISTIANE

RESP. TÉCNICO/CREA: ANTÔNIO R. CABRAL CREA:16.799/D